Gard orizontal x121

cu sistem de prindere invizibilă Click-Fix

Gardul Orizontal Caretta x121 este un gard cu aspect de jaluzea, alcătuit din lamele metalice cu partea frontală formată din 2 segmente, unul lung oblic și unul scurt vertical; profile de fixare pe stâlp click-fix 35 X121 prevăzute cu elemente de fixare rapidă; capac închidere 35 gard orizontal x121; riglă de rigidizare gard orizontal x121; colțar pentru prindere beton. Este vopsit pe ambele fețe și este disponibil pe finisajele Briliant, Fresco Duo, Lustro Duo și Alstrong având grosimi de până la 0,60 mm.

system click-fix

Sistem de prindere invizibilă

Montaj ușor și rapid

Rezistență la coroziune

Rezistență la deformare mecanică

Producție la dimensiuni personalizate

Grosime 0.60 mm; vopsit pe ambele fețe

Livrare acasă, pre-asamblat

30 ani durată de viață

Elemente componente	Dimensiuni (mm)
Lamelă front 30 gard orizontal cu ranforsare pentru rigla de rigidizare	127
Profil de fixare pe stâlp click-fix 35 stânga/ dreapta	60x50; 35
Capac închidere 35 gard orizontal	60x50; 35
Riglă de rigidizare gard orizontal	70x5
Capac HDPE lamele x121 stânga/ dreapta	120x35x20
Platbandă aliniere – lățime	54
Colțar pentru prindere beton	70x31x51

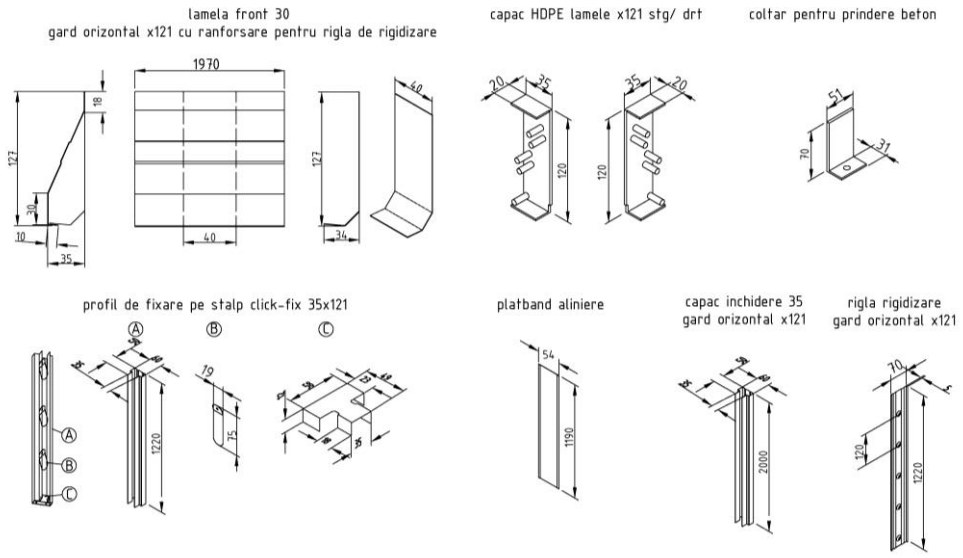

* Imaginile produselor sunt cu titlu de prezentare și pot diferi ca formă, culoare, aspect etc., de imaginile produselor livrate.